ՄԵՏԱՂԱԿԱՆ ԲԱՋՐԻՔ Մ1:20

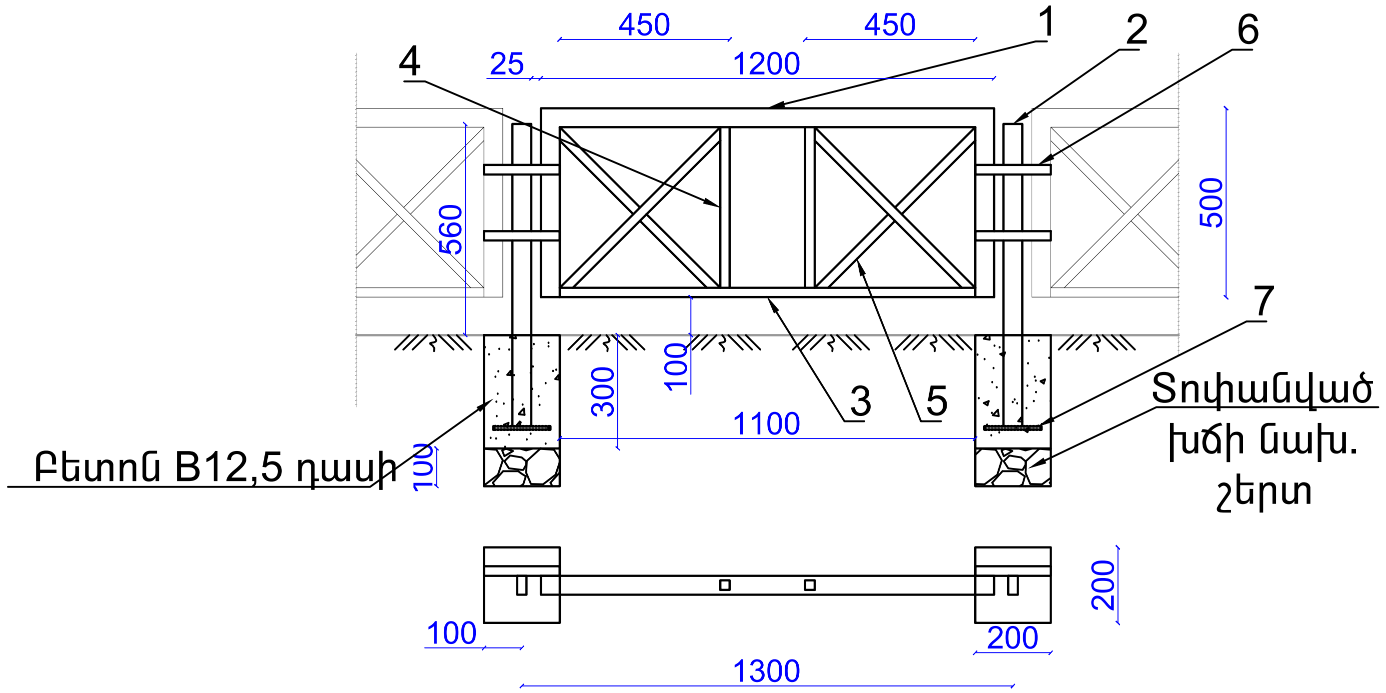

ՄԵՏԱՂԱԿԱՆ ԲԱՋՐԻՔԻ ՊՈՂՊԱՏԻ ՄԱՍՆԱԳԻՐ ՄԵԿ ԷԼԵՄԵՆՏԻ ՀԱՄԱՐ

ԴԻՐՔ	ՆՇԱՆԱԿՈՒՄԸ	ԱՆՎԱՆՈՒՄԸ		ՔԱՆ. ՀԱՏ	ՔԱՇԸ ԿԳ	ԸՆԴ.
1	ԳՈՍՏ 8645-68	□ 50X25X3 (500 1100 500)	L=2100	1	6.57	6.57
2	———"———	□ 50X25X3	L=800	1	2.5	2.5
3	ԳՈՍՏ 8369-82	□ 25X25X2	L=1100	1	1.529	1.529
4	———"———	□ 25X25X2	L=430	2	0.6	1.2
5	———"———	□ 25X25X2	L=600	4	0.834	3.336
6	ԳՈՍՏ 19903-76	-4X25	L=200	2	0.16	0.32
7	———"———	-8X250	L=150	1	2.352	2.352

Բետոն B12,5 դասի 0,012 խմ, Տոփանված խիճ 0,004 խմ

Ք. ԵՐԵՎԱՆ, ՄԱԼԱԹԻԱ-ՍԵԲԱՍՏԻԱ ՎԱՐՉԱԿԱՆ ՇՐՋԱՆ, Հ/Ա Ա-3 ԹԱՂ. ԱՆԴՐԱՆԻԿԻ ՓՈՂ. ՀՀ 35, 37 ՇԵՆՔԵՐԻ ԲԱԿԻ ՎԵՐԱԿԱՌՈՒՑՄԱՆ ԱՇԽԱՏԱՆՔՆԵՐ			ՊԱՏՎԵՐ N ԵՔ-ՊԼԱՇՉՔ-14/49-1
ՆԼՃ	Ա. ՀՈՎԹՅԱՆ	ՃԱՐՏԱՐԱՊԵՏԱԿԱՆ ՄԱՍ	ՓՈՒԼ: ԱՆ; ԹԵՐԹ: ՃՇ-15; ԹԵՐԹԵՐ: 17
		ՄԵՏԱՂԱԿԱՆ ԲԱՋՐԻՔ Մ1:20	«ՄԵԳԱՄԵՏՐ» ՍՊԸ